## ԻՐԱՎԻՃԱԿԱՅԻՆ ՀԱՏԱԿԱԳԻԾ Մ 1:2000

## ԲԱՑԱՏՐԱԳԻՐ

ԾՈՎԱԿԱԼ ԻՍԱԿՈՎԻ 29 ՀԱՍՑԵՈՒՄ ԳՏՆՎՈՂ «ՀԱՅԱՍՏԱՆԻ ՀԱՆՐԱՊԵՏՈՒԹՅԱՆ ՈՍՏԻԿԱՆՈՒԹՅԱՆ ԿՐԹԱՀԱՄԱԼԻՐ» ՊՈԱԿ-Ի 9 ՀԱՐԿԱՆԻ ՄԱՍՆԱՇԵՆՔԻ 4-ՐԴ ԵՎ 5-ՐԴՀԱՐԿԵՐԻ □□ 6-ՐԴ, 7-ՐԴ □□□□□□□ □□□□□□□□□□□□□□□□ ԿԱՊԻՏԱԼ ՎԵՐԱՆՈՐՈԳՄԱՆ ԱՇԽԱՏԱՆՔՆԵՐԻ ՆԱԽԱԳԻԾԸ ԿԱՏԱՐՎԵԼ Է ՀԱՄԱՁԱՅՆ «ՔՆ-ՊԸԱՇՁԲ-15/4» ԱՌԱՋԱԴՐԱՆՔԻ:

ՆԱԽԱԳԻԾԸ ԻՐ ՄԵՋ ՆԵՐԱՌՈՒՄ Է ՀԱՐԿԵՐԻ ՎԵՐԱՆՈՐՈԳՄԱՆ ԵՎ ՎԵՐԱՓՈԽՄԱՆ ԱՇԽԱՏԱՆՔՆԵՐ, ՄԱՍՆԱՎՈՐԱՊԵՍ՝

- ԳՈՅՈՒԹՅՈՒՆ ՈՒՆԵՑՈՂ ՄԻՋՆՈՐՄՆԵՐԻ ՊԱՏՎԱԾՔԻ ՎԵՐԱՆՈՐՈԳՈՒՄ
- ԽՃԱՅԻՆ ՀԱՏԱԿՆԵՐԻ ՓՈԽԱՐԻՆՈՒՄ ՔԻՄԻԱԿԱՆ (ՊՈԼԵՈՒՐԵԹԱՆԱՅԻՆ) ՀԱՏԱԿՆԵՐՈՎ
- ՄԱՆՐԱՀԱՏԱԿԻ ՄԱՍՆԱԿԻ ՆՈՐՈԳՈՒՄ, ՓՈԽԱՐԻՆՈՒՄ ԼԱՄԻՆԱՏԵ ՀԱՏԱԿՆԵՐՈՎ
- ՊՐԵՍԳՐԱՆԻՏԵ ՀԱՏԱԿՆԵՐԻ ԻՐԱԿԱՆԱՑՈՒՄ
- ՍԱՆՀԱՆԳՈՒՅՑՆԵՐՈՒՄ ՀԱՏԱԿՆԵՐԻ ԻՐԱԿԱՆԱՑՈՒՄ ԿԵՐԱՄԻԿԱԿԱՆ ՍԱԼԻԿՆԵՐՈՎ
- ԱՊԱԿԵ ԲԼՈԿՆԵՐԻ ՓՈԽԱՐԻՆՈՒՄ ՄԵՏԱՂԱՊԼԱՍՏԵ ՊԱՏՈՒՀԱՆՆԵՐՈՎ
- ԳՈՅՈՒԹՅՈՒՆ ՈՒՆԵՑՈՂ ԷԼ. ԳԾԵՐԻ ՓՈԽԱՐԻՆՈՒՄ ՆՈՐԵՐՈՎ
- ՓԱՅՏՅԱ ԴՌՆԵՐԻ ՓՈԽԱՐԻՆՈՒՄ ՆՈՐ՝ ՄԴՖ-ԻՑ ՊԱՏՐԱՍՏՎԱԾ ԴՌՆԵՐՈՎ
- ՋԵՌՈՒՑՄԱՆ ՀԱՄԱԿԱՐԳԻ ՍԵԿՑԻԱՆԵՐԻ ԱՊԱՄՈՆՏԱԺՈՒՄ ԵՎ ՎԵՐԱԿԱՆԳՆՈՒՄ ԳԾԱԳՐԵՐՈՒՄ ՆՇՎԱԾ ՆՈՐ ՔԱՆԱԿՆԵՐԻ ՀԵՏ ՀԱՄԱՁԱՅՆ
- ՍԱՆՀԱՆԳՈՒՅՑԻ ՍԱՌԸ ՁՐԻ ԵՎ ԿՈՅՈՒՂՈՒ ԽՈՂՈՎԱԿՆԵՐԻ, ՍԱՐՔԱՎՈՐՈՒՄՆԵՐԻ ՎԵՐԱՓՈԽՈՒՄ (ՏԵ'Ս ՆԱԽԱՀԱՇԻՎ)
- ԻՆՏԵՐՆԵՏԱՅԻՆ ԿԱՊԻ ԵՎ ՀԵՌԱԽՈՍԱՅԻՆ ՑԱՆՑԻ ՆԱԽԱՏԵՍՈՒՄ (ՏԵ'Ս ՆԱԽԱՀԱՇԻՎ)

ՆԱԽԱԳԻԾԸ ԿԱՏԱՐՎԱԾ Է ՀՀ ԳՈՐԾՈՂ ՆՈՐՄԱՏԻՎԱՏԵԽՆԻԿԱԿԱՆ ՓԱՍՏԱԹՂԹԵՐԻ ՊԱՐՏԱԴԻՐ ՊԱՀԱՆՋՆԵՐԻՆ ՀԱՄԱՊԱՏԱՍԽԱՆ:

**Աշխատանքների կատարման համար կապալառուն պետք է ունենա**

1. քաղաքաշինական բնագավառում լիցենզիաներ՝ բնակելի, հասարակական և արտադրական օբյեկտների շինարարության համար
2. տեխնիկական միջոցներից՝ բեռնատար ավտոմեքենա, համապատասխան սարքեր և սարքավորումներ, նախագծով նախատեսված համապատասխան աշխատանքներ իրականացնելու համար:
3. աշխատանքային ռեսուրսներ, համապատասխան մասնագետներ և մասնագիտական հատկանիշներ:

Աշխատանքների կատարման ժամանակ օգտագործվող բոլոր տեսակի նյութերը, սարքավորումները և պատրաստվածքները պետք համապատասխանեն ՀՀ-ում գործող նորմատիվային փաստաթղթերի պահանջներին, ինչպես նաև տվյալ ապրանքների որակի պարամետրերը հավաստող ցուցանիշներին («Սերտիֆիկատների» պահանջներին):

Աշխատանքների կատարման ընթացքում անհրաժեշտ է իրականացնել տեխնիկական հսկողություն և հեղինակային հսկողություն:

Տեխնիկական հսկողությունը պետք է իրականացնեն նմանատիպ կառույցների շինարարական հսկողություն կատարած, ոչ պակաս երեք տարվա փորձ ունեցող մասնագետներ և ունենան համապատասխան հավաստագիր (լիցենզիա):

| | | | | | | |
|---|---|---|---|---|---|---|
| «ՀՀ ՈՍՏԻԿԱՆՈՒԹՅԱՆ ԿՐԹԱՀԱՄԱԼԻՐ»ՊՈԱԿ-Ի 9 ՀԱՐԿԱՆԻ ՄԱՍՆԱՇԵՆՔԻ 4-ՐԴ ԵՎ 5-ՐԴ ՀԱՐԿԵՐԻ ԵՎ 6-ՐԴ, 7-ՐԴ ՀԱՐԿԵՐԻ ՍԱՆՀԱՆԳՈՒՅՑՆԵՐԻ ԿԱՊԻՏԱԼ ՎԵՐԱՆՈՐՈԳՄԱՆ ԱՇԽԱՏԱՆՔՆԵՐ | | | | Ք□-ՊԸԱՇՁԲ-15/4 | | |
| | | | ԻՐԱՎԻՃԱԿԱՅԻՆ ՀԱՏԱԿԱԳԻԾ | ՓՈՒԼ | ԹԵՐԹ | ԹԵՐԹԵՐ |
| ՏՆՕՐԵՆ | Գ.ՀԱԿՈԲՅԱՆ | | | ԱՆ | 1 | 1 |
| | | | ԲԱՑԱՏՐԱԳԻՐ, ԻՐԱՎԻՃԱԿԱՅԻՆ ՀԱՏԱԿԱԳԻԾ Մ 1:1000 | "ՀԱՋԱՐԱՇԵՆ" ՍՊԸ | | |
| ԳԱՐՏԱՐԱՊԵՏ | Ք.ՁԱԼԻՆՅԱՆ | | | | | |

## ՉՈՐՐՈՐԴ ՅԱՐԿԻ ՅԱՏԱԿԱԳԻԾ +9.000 ՆԻՇՈՒՄ (ՉԱՓԱԳՐՈՒԹՅՈՒՆ) Մ1:100

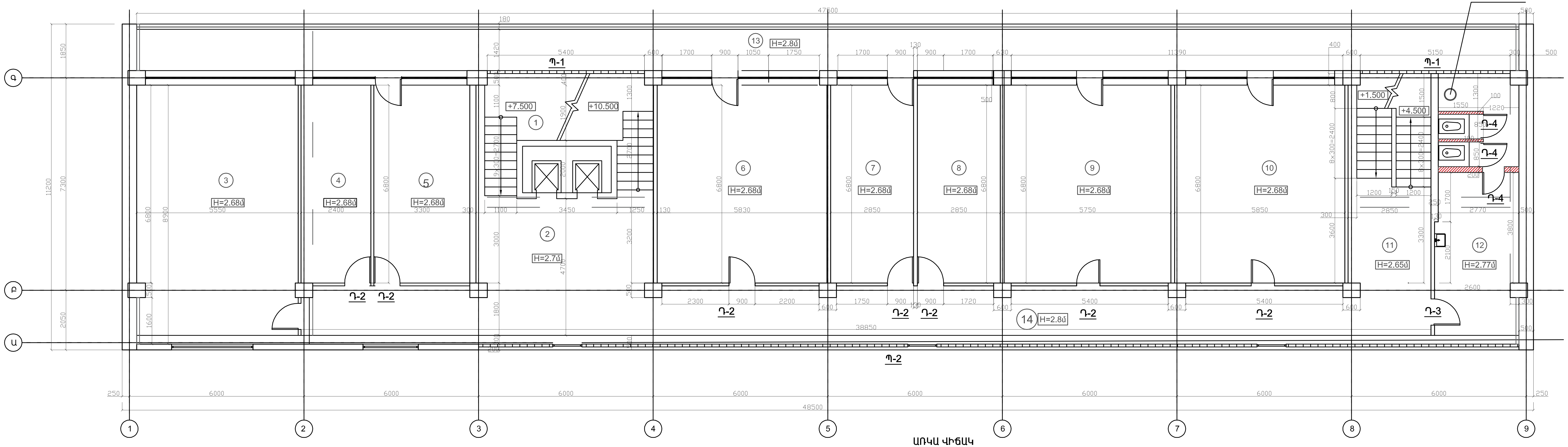


### ՍԵՆՔԵՐԻ ՄԵԿՆՈՒԹՅՈՒՆ +9.000 ՆԻՇՈՒՄ

| N | ՍԵՆՅԱԿՆԵՐԻ ԱՆՎԱՆՈՒՄ | ՄԱԿ. Ք.Մ |
|---|---|---|
| 1 | Աստիճանավանդակ-1 | 26.1 |
| 2 | ֆոյե-1 | 28.1 |
| 3 | [illegible] | 47.7 |
| 4 | Աշխատասենյակ | 16.3 |
| 5 | Աշխատասենյակ | 22.3 |
| 6 | Աշխատասենյակ | 39.7 |
| 7 | Աշխատասենյակ | 19.4 |
| 8 | Աշխատասենյակ | 19.4 |
| | Աշխատասենյակ | 39 |
| 10 | Աշխատասենյակ | 40 |
| 11 | Աստիճանավանդակ-2 | 20.5 |
| 12 | Տղաների սանհանգույց | 26.1 |
| 13 | Պատշգամբ-1 | 51.6 |
| 14 | Միջանցք | 50.1 |
| ԸՆԴՀԱՆՈՒՐ ՄԱԿԵՐԵՍ | | |

### ԱՌԿԱ ՎԻՃԱԿ

Ապամոնտաժվող մետաղական բազրիք

Ապամոնտաժվող ապակեբլոկե պատուհան

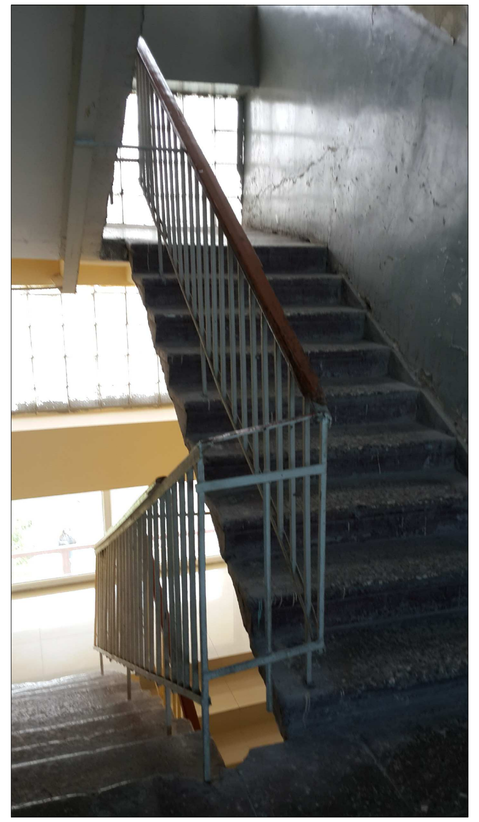

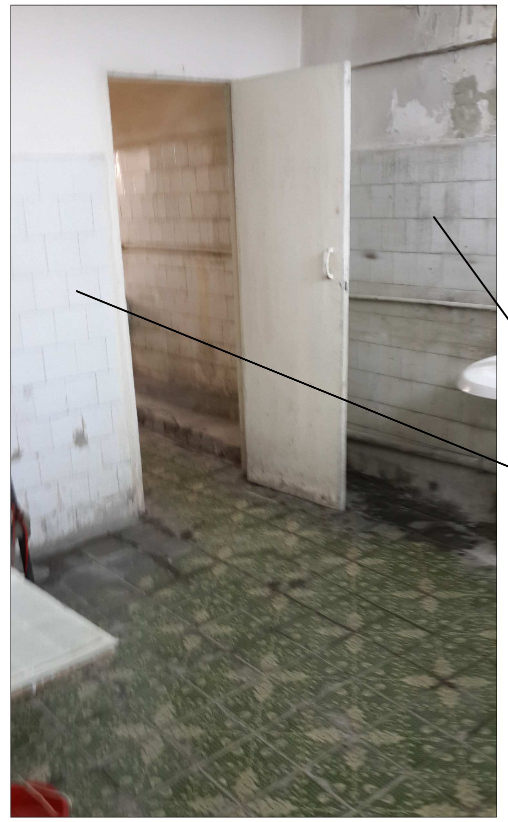

Քանդվող հաղճասալեր

### ՊԱՅՄԱՆԱԿԱՆ ՆՇԱՆՆԵՐ

Քանդվող պատեր

Ապամոնտաժվող մետաղական բազրիք

H Առաստաղի մաքուր բարձրություն

Ապամոնտաժվող մետաղական ճաղաշարեր

| | | | | | | |
|---|---|---|---|---|---|---|
| «ՀՀ ՈՍՏԻԿԱՆՈՒԹՅԱՆ ԿՐԹԱՀԱՄԱԼԻՐ»ՊՈԱԿ-Ի 9 ՀԱՐԿԱՆԻ ՄԱՍՆԱՇԵՆՔԻ 4-ՐԴ ԵՎ 5-ՐԴ ՀԱՐԿԵՐԻ ԵՎ 6-ՐԴ, 7-ՐԴ ՅԱՐԿԵՐԻ ՍԱՆՅԱՆԳՈՒՅՑՆԵՐԻ ԿԱՊԻՏԱԼ ՎԵՐԱՆՈՐՈԳՄԱՆ ԱՇԽԱՏԱՆՔՆԵՐ | | | | ՔՆ-ՊԼԱՇՉԲ-15/4 | | |
| | | | ՃԱՐՏԱՐԱՊԵՏԱՇԻՆԱՐԱՐԱԿԱՆ ՄԱՍ | ՓՈՒԼ | ԹԵՐԹ | ԹԵՐԹԵՐ |
| ՏՆՕՐԵՆ | Գ.ՅԱԿՈԲՅԱՆ | | | ԱՆ | 1 | 12 |
| | | | 4-ՐԴ ՀԱՐԿԻ ՀԱՏԱԿԱԳԻԾ +9.000 ՆԻՇՈՒՄ (ՉԱՓԱԳՐՈՒԹՅՈՒՆ) | "ՀԱՋԱՐԱՇԵՆ" ՍՊԸ | | |
| ՃԱՐՏԱՐԱՊԵՏ | Ք.ՉԱԼԻՆՅԱՆ | | | | | |

## □□□□□□□□□ ՀԱՐԿԻ ՀԱՏԱԿԱԳԻԾ +12.000 ՆԻՇՈՒՄ
## (ՉԱՓԱԳՐՈՒԹՅՈՒՆ) Մ1:100

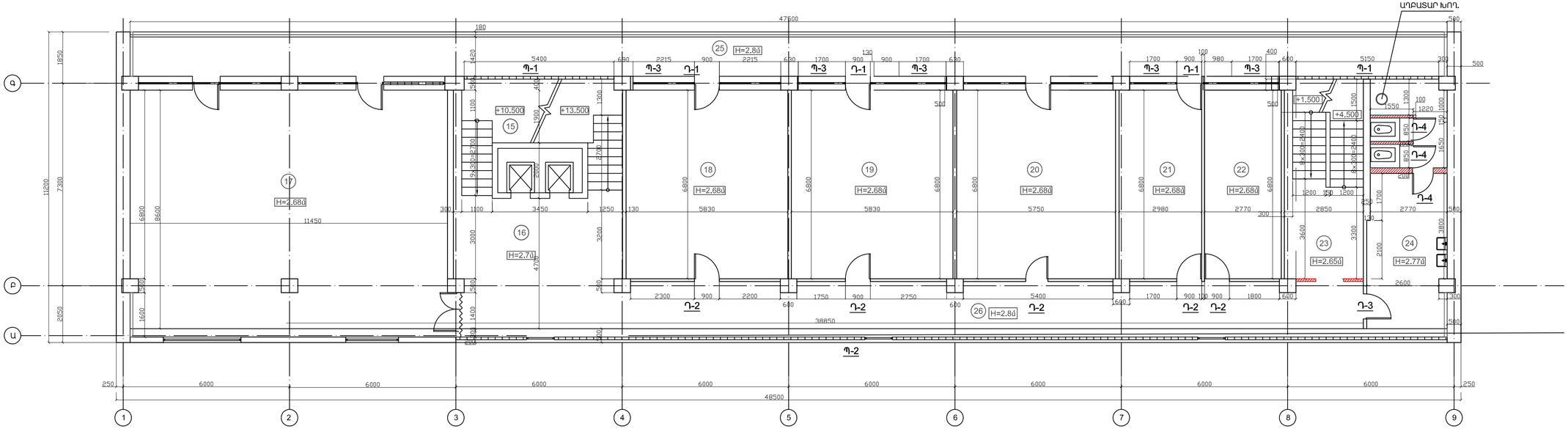


## ՍԵՆՔԵՐԻ ՄԵԿՆՈՒԹՅՈՒՆ +12.000 ՆԻՇՈՒՄ

| N | ՍԵՆՅԱԿՆԵՐԻ ԱՆՎԱՆՈՒՄ | ՄԱԿ.Ք.Մ |
|---|---|---|
| 15 | Աստիճանավանդակ-1 | 26.1 |
| 16 | Ֆոյե-1 | 28.1 |
| 17 | □□□□□□□□□

## ՉՈՐՐՈՐԴ ՀԱՐԿԻ ՀԱՏԱԿԱԳԻԾ +9.000 ՆԻՇՈՒՄ
## (ՀԱՓԱԳՐՈՒԹՅՈՒՆ) Մ1:100

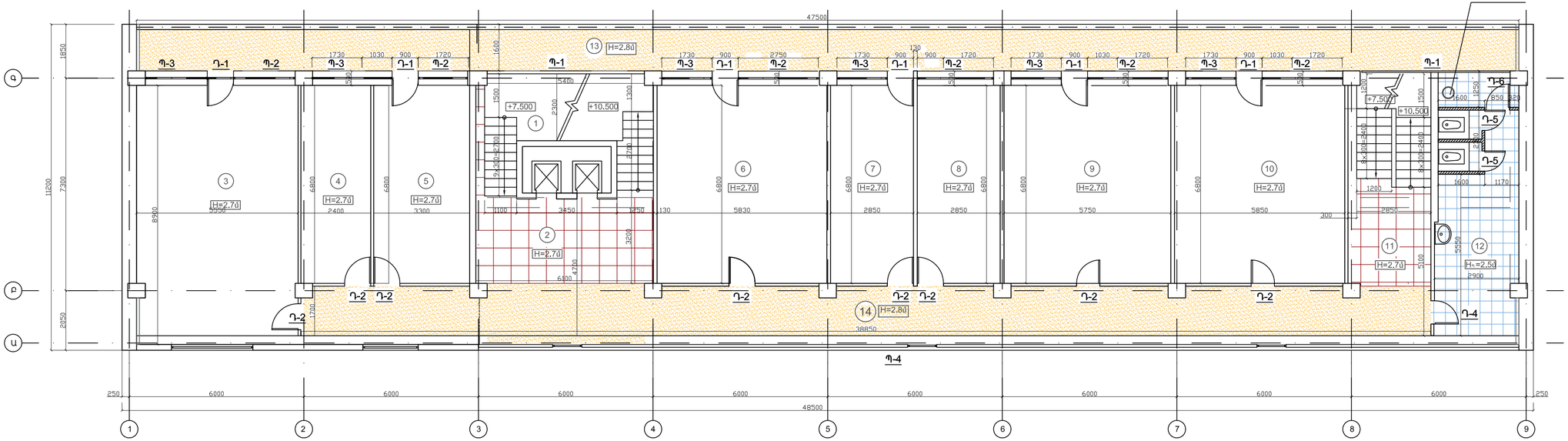


## ՍԵՆՔԵՐԻ ՄԵԿՆՈՒԹՅՈՒՆ
## +3.000 ՆԻՇՈՒՄ

| N | ՍԵՆՅԱԿՆԵՐԻ ԱՆՎԱՆՈՒՄ | ՄԱԿ.Ք.Մ | ՀԱՏԱԿ /ՏԵՍԱԿԸ/ |
|---|---|---|---|
| 1 | Աստիճանավանդակ-1 | 26.1 | Պրեսգրանիտ 60x60 |
| 2 | ֆոյե-1 | 20 | Պրեսգրանիտ 60x60 |
| 3 | [illegible] | 47.7 | Մանրահատակ |
| 4 | Աշխատասենյակ | 16.3 | Մանրահատակ |
| 5 | Աշխատասենյակ | 22.3 | Մանրահատակ |
| 6 | Աշխատասենյակ | 39.7 | Մանրահատակ |
| 7 | Աշխատասենյակ | 19.4 | Մանրահատակ |
| 8 | Աշխատասենյակ | 19.4 | Մանրահատակ |
| 9 | Աշխատասենյակ | 39 | Մանրահատակ |
| 10 | Աշխատասենյակ | 40 | Մանրահատակ |
| 11 | Աստիճանավանդակ-2 | 20.5 | Պրեսգրանիտ 60x60 |
| 12 | Տղաների սանհանգույց | 26.1 | Հաղճասալ |
| 13 | Պատշգամբ-1 | 67.5 | Քիմիական հատակ |
| 14 | Միջանցք | 53.8 | Քիմիական հատակ |
| | *ԸՆԴՀԱՆՈՒՐ ՄԱԿԵՐԵՍ* | | *446.3 ՔՄ* |

## ԴՐՎԱԳ - 1 Մ 1:50

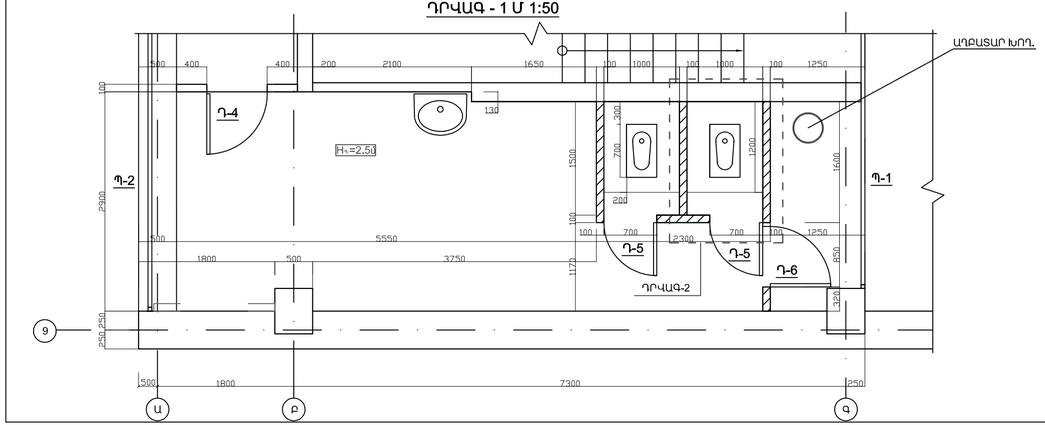


## ԴՐՎԱԳ - 2 Մ 1:50

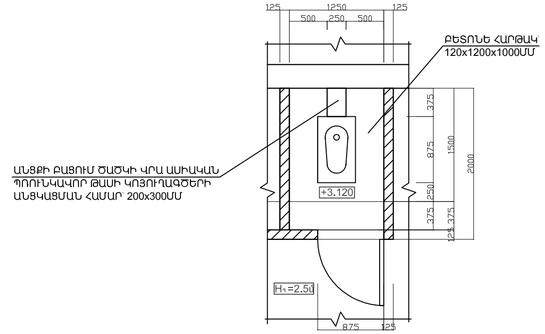


## ՊԱՅՄԱՆԱԿԱՆ ՆՇԱՆՆԵՐ

- Նոր շարվող պատեր
- Նոր մոնտաժվող մետաղական բազրիք
- H — Առաստաղի մաքուր բարձրություն
- $H_{պ.}$ — Պլաստմասե կախովի առաստաղի բարձրություն

| | | | | | |
|---|---|---|---|---|---|
| «ՀՀ ՈՍՏԻԿԱՆՈՒԹՅԱՆ ԿՐԹԱՀԱՄԱԼԻՐ»ՊՈԱԿ-Ի 9 ՀԱՐԿԱՆԻ ՄԱՍՆԱՇԵՆՔԻ 4-ՐԴ ԵՎ 5-ՐԴ ՀԱՐԿԵՐԻ ԵՎ 6-ՐԴ, 7-ՐԴ ՀԱՐԿԵՐԻ ՍԱՆՀԱՆԳՈՒՅՑՆԵՐԻ ԿԱՊԻՏԱԼ ՎԵՐԱՆՈՐՈԳՄԱՆ ԱՇԽԱՏԱՆՔՆԵՐ | | | | ՔՆ-ՊԸԱՇՁԲ-15/4 | |
| | | ՃԱՐՏԱՐԱՊԵՏԱՇԻՆԱՐԱՐԱԿԱՆ ՄԱՍ | | ՓՈՒԼ | ԹԵՐԹ | ԹԵՐԹԵՐ |
| | | | | ԱՆ | 3 | 12 |
| ՃԱՐՏԱՐԱՊԵՏ | Ք.ՉԱԼԻԿՅԱՆ | 4-ՐԴ ՀԱՐԿԻ ՀԱՏԱԿԱԳԻԾ +9.000 ՆԻՇՈՒՄ (ՎԵՐԱՆՈՐՈԳՈՒՄ) | | "ՀԱԶԱՐԱՇԵՆ" ՍՊԸ | |

## ՅԻՆԳԵՐՈՐԴ ՀԱՐԿԻ ՀԱՏԱԿԱԳԻԾ +12.000 ՆԻՇՈՒՄ
(ՉԱՓԱԳՐՈՒԹՅՈՒՆ) Մ1:100

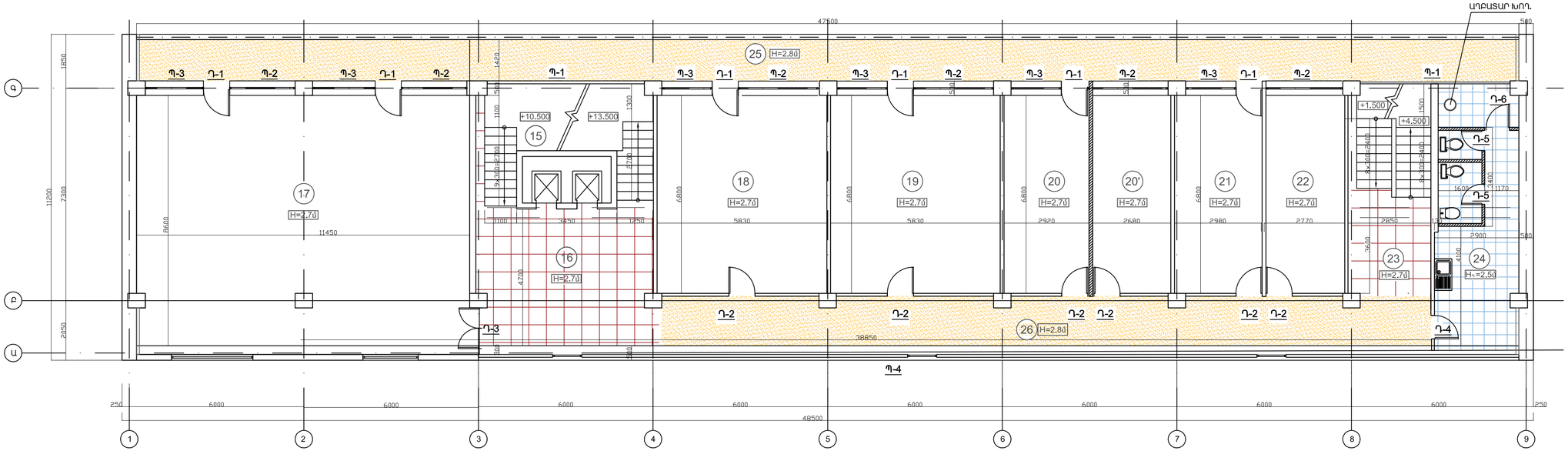


## ՍԵՆՔԵՐԻ ՄԵԿՆՈՒԹՅՈՒՆ
## +12.000 ՆԻՇՈՒՄ

| N | ՍԵՆՅԱԿՆԵՐԻ ԱՆՎԱՆՈՒՄ | ՄԱԿ.Ք.Մ | ՀԱՏԱԿ /ՏԵՍԱԿԸ/ |
|---|---|---|---|
| 15 | Աստիճանավանդակ-1 | 26.1 | Պրեսգրանիտ |
| 16 | ֆոյե-1 | 28.1 | Պրեսգրանիտ |
| 17 | □□□□□ | 98.5 | Լամինատ |
| 18 | □□□□□ | 40.5 | Լամինատ |
| 19 | □□□□□ | 40 | Լամինատ |
| 20 | Աշխատասենյակ | 20.1 | Լամինատ |
| 20' | Աշխատասենյակ | 18.3 | Լամինատ |
| 21 | Աշխատասենյակ | 20.3 | Լամինատ |
| 22 | Աշխատասենյակ | 19 | Լամինատ |
| 23 | Աստիճանավանդակ-2 | 20.5 | Պրեսգրանիտ |
| 24 | □□□□ների սանհանգույց | 26.1 | Հախճասալ |
| 25 | Պատշգամբ-1 | 51.6 | Քիմիական հատակ |
| 26 | Միջանցք | 50.1 | Քիմիական հատակ |
| *ԸՆԴՀԱՆՈՒՐ ՄԱԿԵՐԵՍ* | | | *459.8 ՔՄ* |

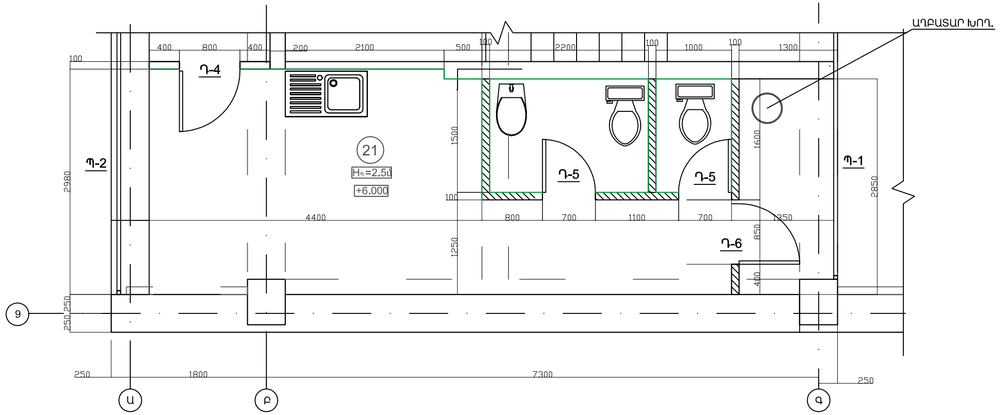


## ՊԱՅՄԱՆԱԿԱՆ ՆՇԱՆՆԵՐ

Նոր շարվող պատեր

Նոր մոնտաժվող մետաղական բազրիք

H Առաստաղի մաքուր բարձրություն

$H_{պ.}$ Պլաստմասե կախովի առաստաղի բարձրություն

| | | | | | |
|---|---|---|---|---|---|
| «ՀՀ ՈՍՏԻԿԱՆՈՒԹՅԱՆ ԿՐԹԱՀԱՄԱԼԻՐ»ՊՈԱԿ-Ի 9 ՀԱՐԿԱՆԻ ՄԱՍՆԱՇԵՆՔԻ 4-ՐԴ ԵՎ 5-ՐԴ ՀԱՐԿԵՐԻ ԵՎ 6-ՐԴ, 7-ՐԴ ՀԱՐԿԵՐԻ ՍԱՆՀԱՆԱԳՈՒՅՑՆԵՐԻ ԿԱՊԻՏԱԼ ՎԵՐԱՆՈՐՈԳՄԱՆ ԱՇԽԱՏԱՆՔՆԵՐ | | | | ՔՆ-ՊԸԱՇՁԲ-15/4 | |
| | | | ՃԱՐՏԱՐԱՊԵՏԱՇԻՆԱՐԱՐԱԿԱՆ ՄԱՍ | ՓՈՒԼ | ԹԵՐԹ | ԹԵՐԹԵՐ |
| | | | | ԱՆ | 4 | 12 |
| | | | 5-ՐԴ ՀԱՐԿԻ ՀԱՏԱԿԱԳԻԾ +9.000 ՆԻՇՈՒՄ (ՎԵՐԱՆՈՐՈԳՈՒՄ) | "ՀԱԶԱՐԱՇԵՆ" ՍՊԸ | | |
| ՃԱՐՏԱՐԱՊԵՏ | Ք.ՉԱԼԻԿՅԱՆ | | | | | |

## ՔԱՆԴՄԱՆ ԱՇԽԱՏԱՆՔՆԵՐԻ ԾԱՎԱԼՆԵՐ

| ԴԻՐՔ NN | ԱՇԽԱՏԱՆՔՆԵՐԻ ԱՆՎԱՆՈՒՄԸ | ՉԱՓՄԱՆ ՄԻԱՎՈՐ | ՔԱՆԱԿ |
|---|---|---|---|
| 1 | Լինոլեումի պատվածքով հատակների ապամոնտաժում | ք.մ. | 247 |
| 2 | Սան.հանգույցներում հաղճասալե հատակների քանդում | ք.մ. | 104.4 |
| 3 | Տղաների սան.հանգույցում հաղճասալե հատակների տակ շերտերի քանդում,մինչև ծածկի սալի մակերևույթը h~70մմ | ք.մ. | 40.4 |
| 4 | Աղջիկների սան.հանգույցում հաղճասալի տակ ց/ա շաղախի քանդում | ք.մ. | 42 |
| 5 | Մանրահատակների մասնակի քանդում,ներառյալ նրա տակ գտնվող ց/ա հարթեցնող շերտը | ք.մ. | 328 |
| 6 | Փայտե շրիշակների ապամոնտաժում | գ.մ. | 450 |
| 7 | Տղաների սան.հանգույցում ասիական զուգարանակոնքերի տակ բետոնե հարթակների քանդում | խ.մ. | 2.4 |
| 8 | Աստիճանավանդակ-1-ի(աստիճանների և հարթակների երեսապատվածք՝ +7.500 նիշից մինչև +13.500 նիշը) և ֆոյեի բետոնե և խճանկարե հատակների քանդում,ներառյալ նրա տակի ց/ա սվաղը | ք.մ. | 120.2 |
| 9 | Գորգածածկույթի քանդում | ք.մ. | 42.6 |
| 10 | Միջանցքի խճանկարե հատակի շերտի քանդում, h=70մմ հաստությամբ(N 23 սենքում) | ք.մ. | 115 |
| 11 | Պատշգամբների բետոնյա հատակների շերտի քանդում, h=70մմ հաստությամբ | ք.մ. | 135 |
| 12 | Պատերի լատեքսային ներկի մաքրում | ք.մ. | 93.1 |
| 13 | Սան.հանգույցներում պատերի հաղճասալերի քանդում (N 7,21 սենքում) | ք.մ. | 130.2 |
| 14 | Նույնի տակ ց/ա շաղախի քանդում | ք.մ. | 130.2 |
| 15 | Բոլոր սենքերում պատերի գաջե սվաղի մասնակի քանդում | ք.մ. | 505 |
| 16 | Պատերից պաստառի մաքրում | ք.մ. | 518.2 |
| 17 | Պատերի յուղաներկի քերում | ք.մ. | 400 |
| 18 | Շեպերի գաջե սվաղի մասնակի քանդում, b=300մմ | ք.մ. | 50 |
| 19 | Փայտյա դռների և շրջանակների ապամոնտաժում | ք.մ. | 58 |
| 20 | Փայտյա երկտակ պատուհանների և շրջանակների ապամոնտաժում | ք.մ. | 86 |
| 21 | Լամինատե հատակների ապամոնտաժում | ք.մ. | 65 |
| 22 | Ապակեբլոկե պատուհանների ապամոնտաժում | ք.մ. | 98 |
| 23 | Մետաղական ճաղաշարերի ապամոնտաժում | տ | 0.1 |
| 24 | Փայտե պատուհանագոգերի ապամոնտաժում,b=300մմ | գ.մ. | 50.6 |
| 25 | Բոլոր սենքերում առաստաղների գաջե սվաղի մասնակի քանդում | ք.մ. | 445 |
| 26 | Առաստաղների ներկի քերում | ք.մ. | 445 |
| 27 | Գոյ. ունեցող միջնորմերի քանդում | խ.մ. | 13 |
| 28 | Պատշգամբերի մետաղական բազրիքների ապամոնտաժում | տ | 0.5 |
| 29 | Ասիական զուգարանակոնքերի տեղադրման համար անցքերի բացում ե/բ ծածկի սալերում | խ.մ. | 0.06 |
| 30 | Շին աղբ | տ | 150 |

## ՎԵՐԱՆՈՐՈԳՄԱՆ ԱՇԽԱՏԱՆՔՆԵՐԻ ԾԱՎԱԼՆԵՐ

| ԴԻՐՔ NN | ԱՇԽԱՏԱՆՔՆԵՐԻ ԱՆՎԱՆՈՒՄԸ | ՉԱՓՄԱՆ ՄԻԱՎՈՐ | ՔԱՆԱԿ |
|---|---|---|---|
| | ՊԱՏԵՐ | | |
| 1 | Բոլոր սենքերում պատերի գաջե սվաղի մասնակի իրականաց. | ք.մ. | 505 |
| 2 | Պատերի գաջե սվաղի ամբողջական իրականացում | ք.մ. | 374,9 |
| 3 | Սան. հանգույցների պատերի հաղճասալի իրականացում h=2.5մ | ք.մ. | 160 |
| 4 | Հաղճասալի տակ ց/ա շաղախի իրականացում | ք.մ. | 160 |
| 5 | Բոլոր սենքերում պատերի ներկում լատեքսային ներկով, ծեփամածկումով | ք.մ. | 1571,4 |
| 6 | Շեպերի գաջե սվաղի իրականացում, b=300մմ | ք.մ. | 50 |
| 7 | Շեպերի ներկում լատեքսային ներկով՝ ծեփամածկումով, b=300մմ | ք.մ. | 70.0 |
| | ՀԱՏԱԿՆԵՐ | | |
| 8 | Աստիճանավանդակ-1-ի(աստիճանների և հարթակների երեսապատվածք+1.500 նիշից մինչև +7.500 նիշը) և ֆոյեի պրեսգրանիտե չսահող արիեստական հատակների իրականաց. | ք.մ. | 120.2 |
| 9 | Պրեսգրանիտե սալերի տակ ց/ա հարթեցնող շերտի իրականացում 20մմ հաստությամբ | ք.մ. | 120.2 |
| 10 | Սանհանգույցներում հատակների իրականացում կերամիկական սալիկներով | ք.մ. | 54.8 |
| 11 | Սանհանգույցներում կերամ. սալիկների տակ ց/ա շաղախի իրականացում,20մմ հաստությամբ(N 17,21 սենքերում) | ք.մ. | 104.4 |
| 12 | Տղաների սան.հանգույցում հաղճասալե հատակների տակ շերտերի իրականացում(տես ծանոթությունում) | ք.մ. | 50.4 |
| 13 | Տղաների սան.հանգույցում ասիական թասակների տակ բետոնե հարթակների իրականացում,B12.5 դասի բետոնով -120x1200x1000մմ չափերի | խ.մ. | 0.6 |
| 14 | Մանրահատակների մասնակի վերականգնում, (N 20, 22 սենքերում) | ք.մ. | 20 |
| 15 | Մանրահատակների հղկում (N 20, 22 սենքերում) | ք.մ. | 57 |
| 16 | [illegible]ամինատե հատակների իրականացում | ք.մ. | 501 |
| 17 | Քիմիական (պոլեուրեթանային)հատակների և նրա շերտերի իրականացում | ք.մ. | 247.9 |
| 18 | Նույնի տակ ցանց բետոնե շերտ h=60մմ հաստությամբ, բետոն B 22.5 դասի | ք.մ. | 247.9 |
| 19 | Պրեսգրանիտե շրիշակների իրականացում 100մմ բարձր. | գ.մ. | 60 |
| | ԱՌԱՍՏԱՂՆԵՐ | | |
| 20 | Սանհանգույցներում կախովի, պլաստմասե առաստաղների մոնտաժում | ք.մ. | 104.4 |
| 21 | Բոլոր սենքերում առաստաղների գաջե սվաղի մասնակի իրականացում | ք.մ. | 445 |
| 22 | Բոլոր առաստաղների ներկում, ծեփամածկումով լատեքսային ներկով | ք.մ. | 840 |
| | ԱՅԼ ԱՇԽԱՏԱՆՔՆԵՐ | | |
| 23 | Պատի երեսպատում գիպսաստվարաթղթով | ք.մ. | 188.1 |
| 24 | Աստիճանավանդակ-2-ի մետաղական բազրիքների ներկում (միայն վերանորոգվող հարկերի հատվածամասերում) | ք.մ. | 15.0 |
| 25 | Նույնի փայտե բռնակների հղկում և լաքում | գ.մ. | 15.0 |
| 26 | Աստիճանավանդակ-2-ի հարթակների ներկում | ք.մ. | 22.0 |
| 27 | Նոր պատի իրականացում 10սմ. խարամաբետոնե սալերից | ք.մ. | 107.4 |
| 28 | Ֆասադային ներկում | ք.մ. | 150 |

## ԾԱՆՈԹՈՒԹՅՈՒՆ

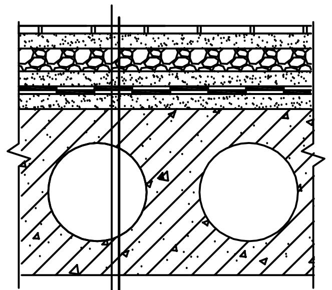

| | |
|---|---|
| -Կերամիկական սալիկ | 10 մմ |
| -Ցեմ-ավազային հարթ. շերտ | 20մմ |
| -Շլակի շերտ | 30մմ |
| -Ցեմ-ավազային հարթ. շերտ | 20 մմ |
| -1 շերտ ռուբերոիդ | |
| -Ցեմ-ավազային հարթ. շերտ | 20 մմ |
| -Գոյություն ունեցող ե/բետոնե ծածկի սալ | |

«ՀՀ ՈՍՏԻԿԱՆՈՒԹՅԱՆ ԿՐԹԱՀԱՄԱԼԻՐ» ՊՈԱԿ-ի 9 ՀԱՐԿԱՆԻ ՄԱՍՆԱՇԵՆՔԻ 4-ՐԴ ԵՎ 5-ՐԴ ՀԱՐԿԵՐԻ ԵՎ 6-ՐԴ, 7-ՐԴ ՀԱՐԿԵՐԻ ՄԱՍՆԱԿԻ ԿԱՊԻՏԱԼ ՎԵՐԱՆՈՐՈԳՄԱՆ ԱՇԽԱՏԱՆՔՆԵՐ

ՃԱՐՏԱՐԱՊԵՏԱՇԻՆԱՐԱՐԱԿԱՆ ՄԱՍ

ՔԱՆԴՄԱՆ ԵՎ ՎԵՐԱՆՈՐՈԳՄԱՆ ԱՇԽԱՏԱՆՔՆԵՐԻ ԾԱՎԱԼՆԵՐ

ՃԱՐՏԱՐԱՊԵՏ Բ.ՉԱԼԻԿՅԱՆ

ՔՆ-ՊԸԱՇՉԲ-15/4

| ՓՈՒԼ | ԹԵՐԹ | ԹԵՐԹԵՐ |
|---|---|---|
| ԱՆ | 5 | 12 |

"ՀԱՅՆԱԽԱՇԵՆ" ՍՊԸ

## ՄԵՏԱՂԱՊԼԱՍՏԵ ԵՎ ՓԱՅՏԵ ԴՌՆԵՐ Մ 1:50

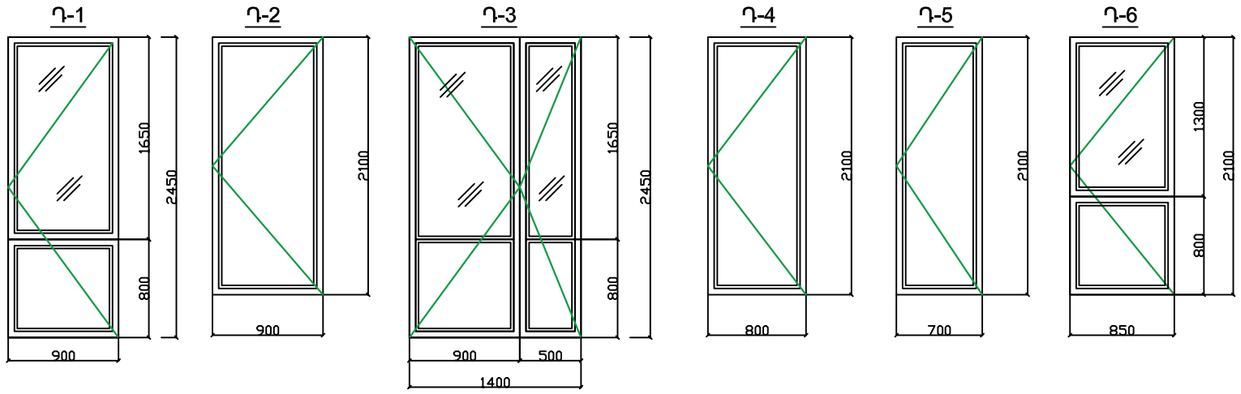


## ՊԱՏՈՒՀԱՆ-4 (Պ-4)

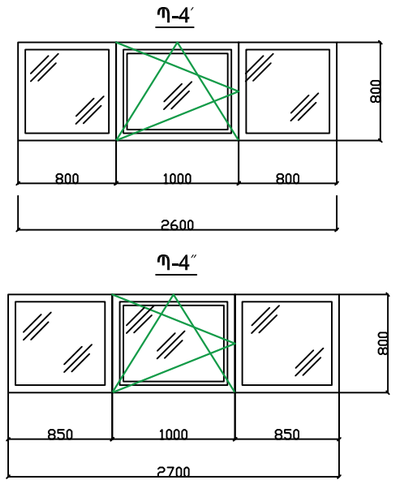


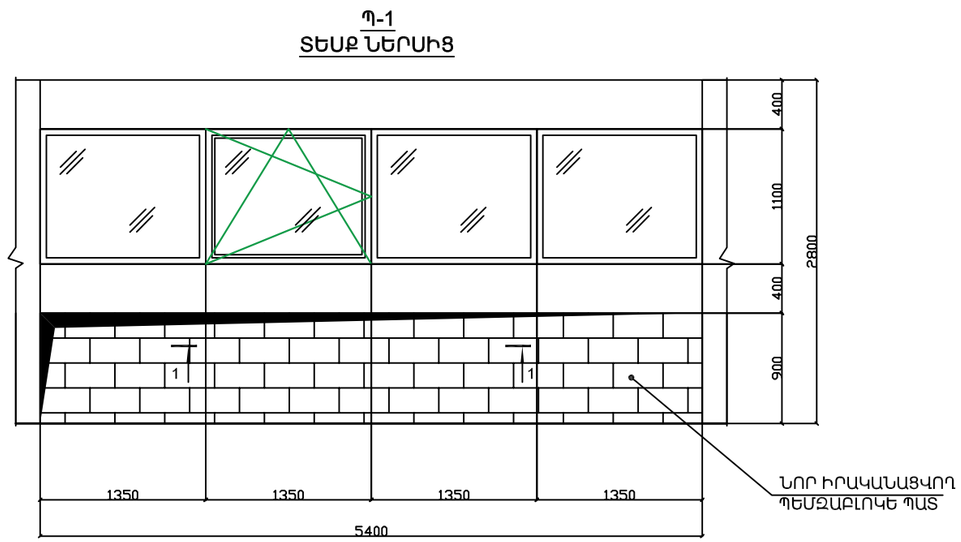


## ՄԵՏԱՂԱՊԼԱՍՏԵ ՊԱՏՈՒՀԱՆՆԵՐ Մ 1:50

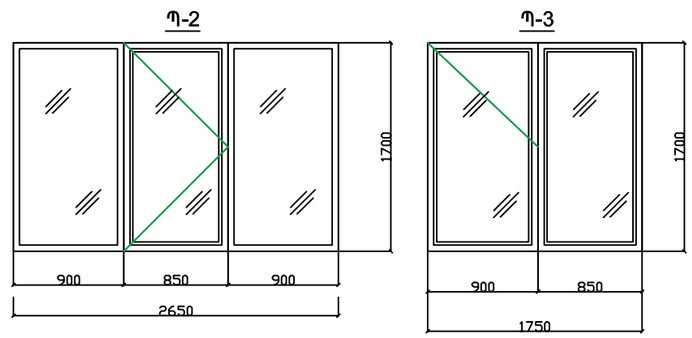


### ԾԱՆՈԹՈՒԹՅՈՒՆ

Դռների և պատուհանների պատրաստումից առաջ անրաժեշտ է կատարել բացվածքների ստուգիչ չափումներ:

Պատուհանների ապակեպատ հատվածամասեր :

| | | | | | |
|---|---|---|---|---|---|
| «ՀՀ ՈՍՏԻԿԱՆՈՒԹՅԱՆ ԿՐԹԱՀԱՄԱԼԻՐ»ՊՈԱԿ-Ի 9 ՀԱՐԿԱՆԻ ՄԱՍՆԱՇԵՆՔԻ 4-ՐԴ ԵՎ 5-ՐԴ ՀԱՐԿԵՐԻ ԵՎ 6-ՐԴ, 7-ՐԴ ՅԱՐԿԵՐԻ ՍԱՆՅԱՆԳՈՒՅՑՆԵՐԻ ԿԱՊԻՏԱԼ ՎԵՐԱՆՈՐՈԳՄԱՆ ԱՇԽԱՏԱՆՔՆԵՐ | | | | ՔՆ-ՊԸԱՇՁԲ-15/4 | |
| | | | ճարտարապետաշինարարական մաս | ՓՈՒԼ | ԹԵՐԹ | ԹԵՐԹԵՐ |
| | | | | ԱՆ | 6 | 12 |
| | | | ԴՌՆԵՐԻ ԵՎ ՊԱՏՈՒՀԱՆՆԵՐԻ ՈՒՐՎԱԳԾԵՐ | "ՀԱՁԱՐԱՇԵՆ" ՍՊԸ | | |
| ճարտարապետ | Ք.ՁԱԼԻՆՅԱՆ | | | | | |

## ՄԵՏԱՂԱՊԼԱՍՏԵ ՊԱՏՈՒՀԱՆ-4-Ի (Պ-4) ՓՌՎԱԾՔ ՄԻՋԱՆՑՔԻՑ Մ1:100

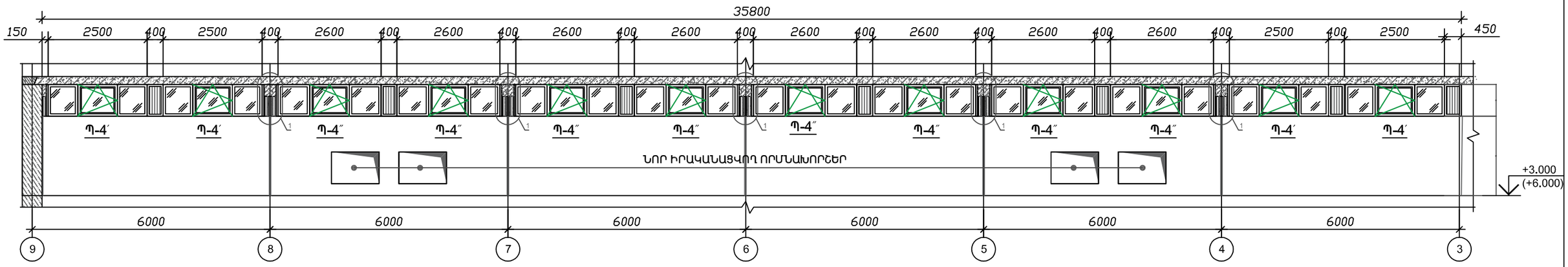


### ՀԱՆԳՈՒՅՑ-1 Մ1:20

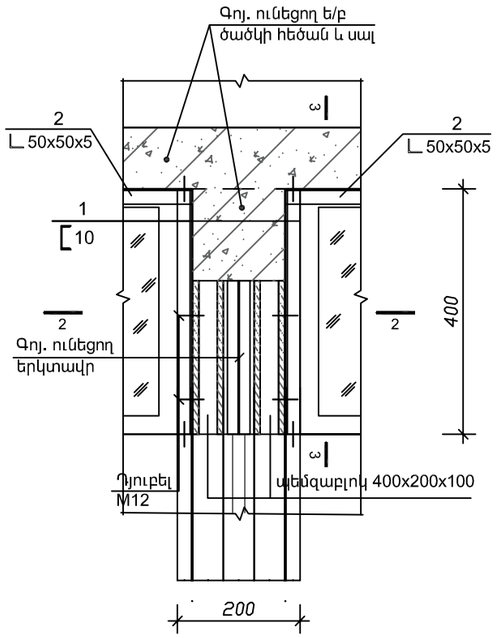


### ԿՏՐՎԱԾՔ 2 - 2 Մ1:10

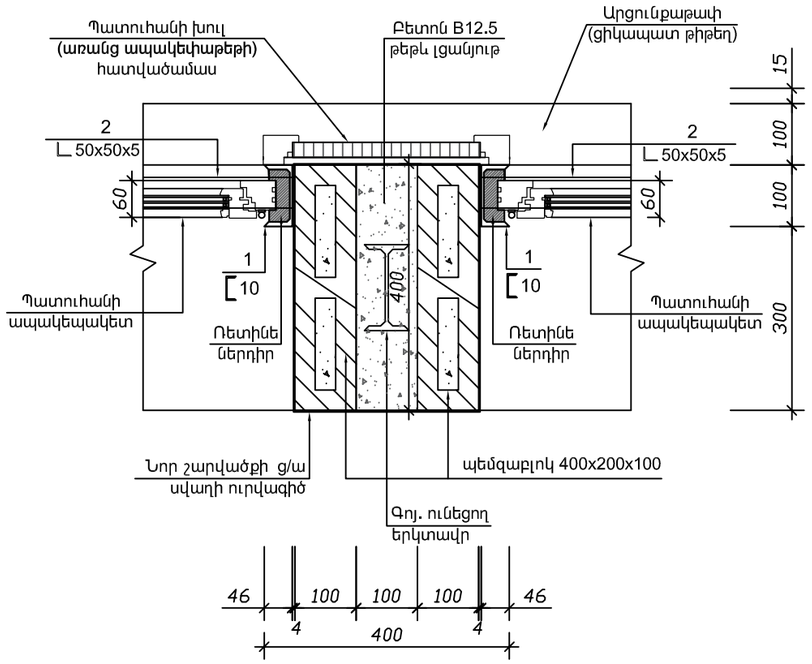


### ԿՏՐՎԱԾՔ 3-3 Մ 1:20

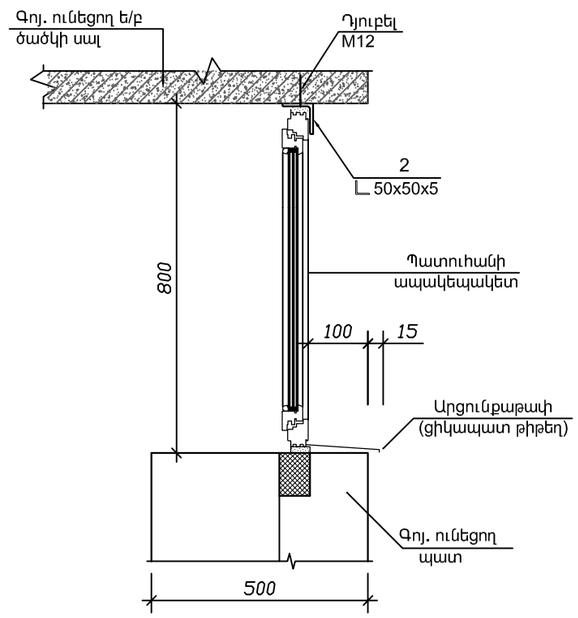


### ԾԱՆՈԹՈՒԹՅՈՒՆ

1.Սույն թերթը դիտել ՃՇ-7,9 թերթերի հետ համատեղ:
2.Պատուհանների պատրաստումից առաջ անրաժեշտ է կատարել բացվածքների ստուգիչ չափումներ,որից հետո պատրաստել պատուհանները:
3.Մետաղական էլեմենտների ամրացման համար շաղափել անցքեր:

Պատուհանների խուլ (առանց ապակեփաթեթի) հատվածամասեր :

Պատուհանների ապակեպատ հատվածամասեր :

| | | | | | |
|---|---|---|---|---|---|
| «ՀՀ ՈՍՏԻԿԱՆՈՒԹՅԱՆ ԿՐԹԱՀԱՄԱԼԻՐ»ՊՈԱԿ-Ի 9 ՀԱՐԿԱՆԻ ՄԱՍՆԱՇԵՆՔԻ 4-ՐԴ ԵՎ 5-ՐԴ ՀԱՐԿԵՐԻ □□ 6-ՐԴ, 7-ՐԴ □□□□□□□ □□□□□□□□□□□□□□□□ ԿԱՊԻՏԱԼ ՎԵՐԱՆՈՐՈԳՄԱՆ ԱՇԽԱՏԱՆՔՆԵՐ | | | | Ք□-ՊԲԱՇՁԲ-15/4 | | |
| | | | ՃԱՐՏԱՐԱՊԵՏԱՇԻՆԱՐԱՐԱԿԱՆ ՄԱՍ | ՓՈՒԼ | ԹԵՐԹ | ԹԵՐԹԵՐ |
| | | | | ԱՆ | 7 | 12 |
| | | | ՄԵՏԱՂԱՊԼԱՍՏԵ ՊԱՏՈՒՀԱՆ-4-Ի (Պ-4) ՓՌՎԱԾՔ ՄԻՋԱՆՑՔԻՑ | "ՀԱՋԱՐԱՇԵՆ" ՍՊԸ | | |
| ՃԱՐՏԱՐԱՊԵՏ | □.□□□□□□□ | | | | | |

## Դռների մասնագիր

| N ը/h | Չափսերը | Քանակները | Մակեր. ընդհան. ք.մ. | Տեսակը | |
|---|---|---|---|---|---|
| | | | | խուլ | ապակե-փաթեթ |
| Դ-1/ ՄԵՏԱՂԱՊԼԱՍՏԵ | 2450 X 900(b) | 12 | 26.5 | 8.7 | 17.9 |
| Դ-2/ МДФ | 2100 X 900(b) | 13 | 26.5 | 26.5 | - |
| Դ-3/ МДФ | 2450 X 1400(b) | 1 | 3.43 | 1.12 | 2.31 |
| Դ-4/ ՄԵՏԱՂԱՊԼԱՍՏԵ | 2100 X 800(b) | 4 | 6.72 | 6.72 | - |
| Դ-5/ ՄԵՏԱՂԱՊԼԱՍՏԵ | 2100 X 700(b) | 8 | 11.8 | 11.8 | - |
| Դ-6/ ՄԵՏԱՂԱՊԼԱՍՏԵ | 2100 X 850(b) | 4 | 7.2 | 2.72 | 4.48 |
| ԸՆԴԱՄԵՆԸ | | 42 | 80.25 | 55.66 | 24.69 |

## ԿՏՐՎԱԾՔ 1 - 1 Մ1:20
## ԴՐՎԱԳ-1

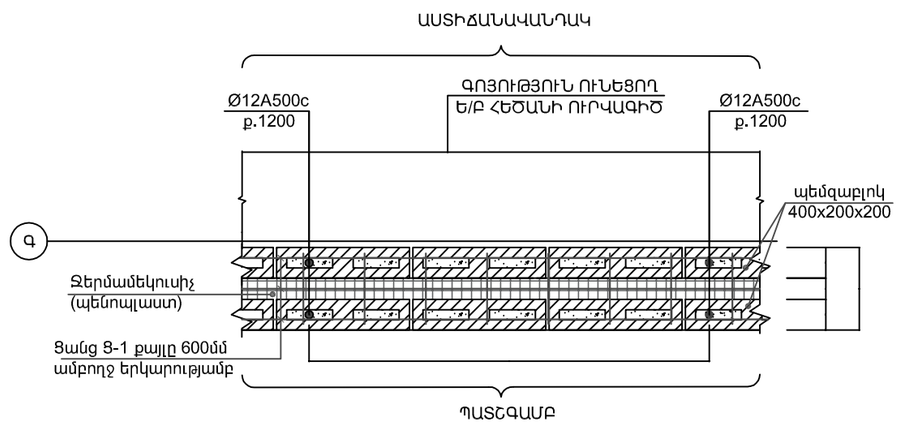


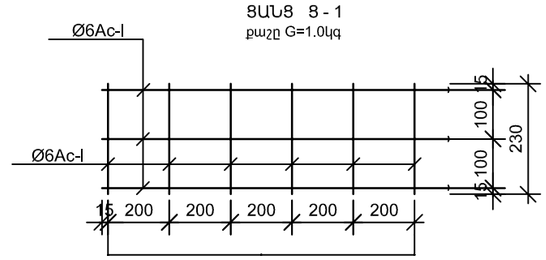


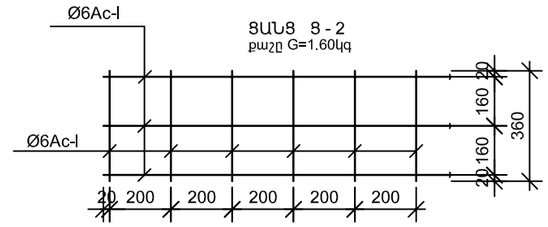


## ԴՐՎԱԳ-2,Մ1:20

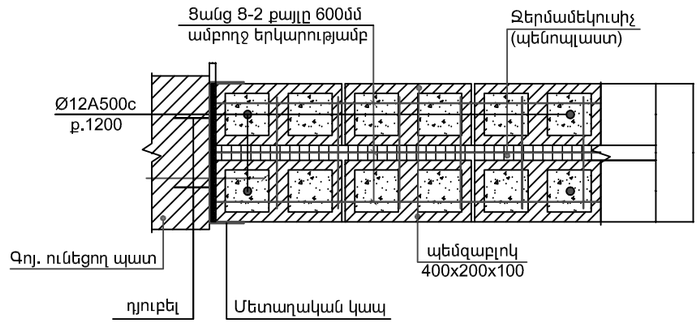


Ծավալների ամփոփագիր
պատերի համար

- Ամրան Ø12A500c ---------- ΣL =27.0 գծ.մ---G=24.1կգ
- Ցանց Ց-1 ---------- ΣL =43.2գծ.մ--- G=43.2 կգ
- Ցանց Ց-2 ---------- ΣL =6.8 գծ.մ--- G=10.9 կգ
- Պեմզաբլոկի անցքերի լցում
  B7.5 դասի թեթև բետոնով ---------- V=0.60մ$^3$
- Զերմամեկուսիչ (պենոպլաստ b=50մմ) -------S=26.0մ$^2$
- Պեմզաբլոկ 400x200x100 ---------- S=45.0մ$^2$
- Պեմզաբլոկ 400x200x200 ---------- S=8.0մ$^2$
- Մետաղակն կապ d=4մմ------ n=20հատ ------G=30.0կգ

## Մետաղապլաստե պատուհանների մասնագիր

| N ը/h | Չափսերը | Քանակները | Մակեր. ընդհան. ք.մ. | Պատուհանագոգ 350մմ լայն. գ.մ. | Բացվող մաս ք.մ. | Խուլ մաս ք.մ. |
|---|---|---|---|---|---|---|
| Պ-1 ԲԱՐԴ ՓԱԿԱՆ | 5400X 1100(h) | 6 | 35.7 | - | 9 | 26.7 |
| Պ-2 | 2650X 1700(h) | 12 | 54 | 31.8 | 17.28 | 36.72 |
| Պ-3 | 1750X 1700(h) | 12 | 35.73 | 21.07 | 18.4 | 17.3 |
| ՊԱՏՈՒՀԱՆ-4 (Պ-4) | | | | | | |
| Պ-4 | 2600X 800(h) | 8 | 16.7 | - | 6.40 | 10.3 |
| Պ-4″ | 2700X 800(h) | 16 | 35.6 | - | 12.8 | 22.8 |
| ԸՆԴԱՄԵՆԸ | | 54 | 177.73 | 52.87 | 63.88 | 113.82 |

## ՊԱՏՈՒՀԱՆ-4-Ի (Պ-4) ԻՐԱԿԱՆԱՑՄԱՆ ՀԱՄԱՐ ՆԱԽԱՏԵՍՎԱԾ ՄԵՏԱՂԱԿԱՆ ԿԱՐԿԱՍ

| ԴԻՐՔ N | ԱՆՎԱՆՈՒՄ | ՔԱՆ. Հատ | ՔԱՇԸ կգ | ԸՆԴԱՄ. կգ |
|---|---|---|---|---|
| | Մետաղական կարկաս | 2 | | |
| 1 | [ 10 ГОСТ 8240-97 L=800 | 12 | 6.87 | 82.44 |
| 2 | ∟ 50x50x5 ГОСТ 8509-93 ΣL=38500 | 1 | 145.15 | 145.15 |
| 3 | Բետոն B12.5 դասի | | | 0.3 մ$^3$ |
| 4 | Ց/ա սվաղ մետաղական ցանցի վրա | | | S=10.0 ՔՄ |
| 5 | Արցունքաթափերի իրականացում b=115 մմ լայնությամբ ցինկապատ թիթեղից | | | S=4.2 ՔՄ |
| 6 | Արցունքաթափերի տակ ց/ա սվաղի իրականացում | | | S= 5.5 ՔՄ |
| 7 | Պեմզաբլոկ 400x200x100 | | | S=4.0 ՔՄ |

| | | | | | |
|---|---|---|---|---|---|
| «ՀՀ ՈՍՏԻԿԱՆՈՒԹՅԱՆ ԿՐԹԱՀԱՄԱԼԻՐ»ՊՈԱԿ-Ի 9 ՀԱՐԿԱՆԻ ՄԱՍՆԱՇԵՆՔԻ 4-ՐԴ ԵՎ 5-ՐԴ ՀԱՐԿԵՐԻ ԵՎ 6-ՐԴ, 7-ՐԴ ՅԱՐԿԵՐԻ ՍԱՆՅԱՆԳՈՒՅՑՆԵՐԻ ԿԱՊԻՏԱԼ ՎԵՐԱՆՈՐՈԳՄԱՆ ԱՇԽԱՏԱՆՔՆԵՐ | | | | ՔՆ-ՊԲԱՇՁԲ-15/4 | |
| | | | ՃԱՐՏԱՐԱՊԵՏԱՇԻՆԱՐԱՐԱԿԱՆ ՄԱՍ | ՓՈՒԼ | ԹԵՐԹ | ԹԵՐԹԵՐ |
| | | | | ԱՆ | 8 | 12 |
| ՃԱՐՏԱՐԱՊԵՏ | Ք.ՉԱԼԻՆՅԱՆ | | ՄԱՍՆԱԳՐԵՐ | "ՀԱՋԱՐԱՇԵՆ" ՍՊԸ | | |

## ԿՏՐՎԱԾՔ 1 - 1 Մ1:20

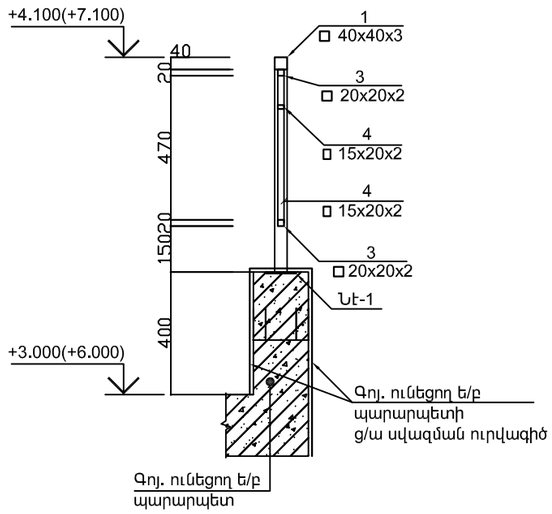


## ՆԵՐԴԻՐ ԷԼԵՄԵՆՏ-1, Նէ-1 Մ 1:5

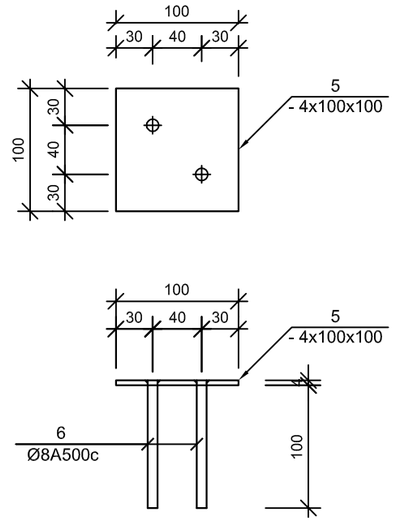


## ԲԱԶՐԻՔԻ ԲԼՈԿ Մ1:25

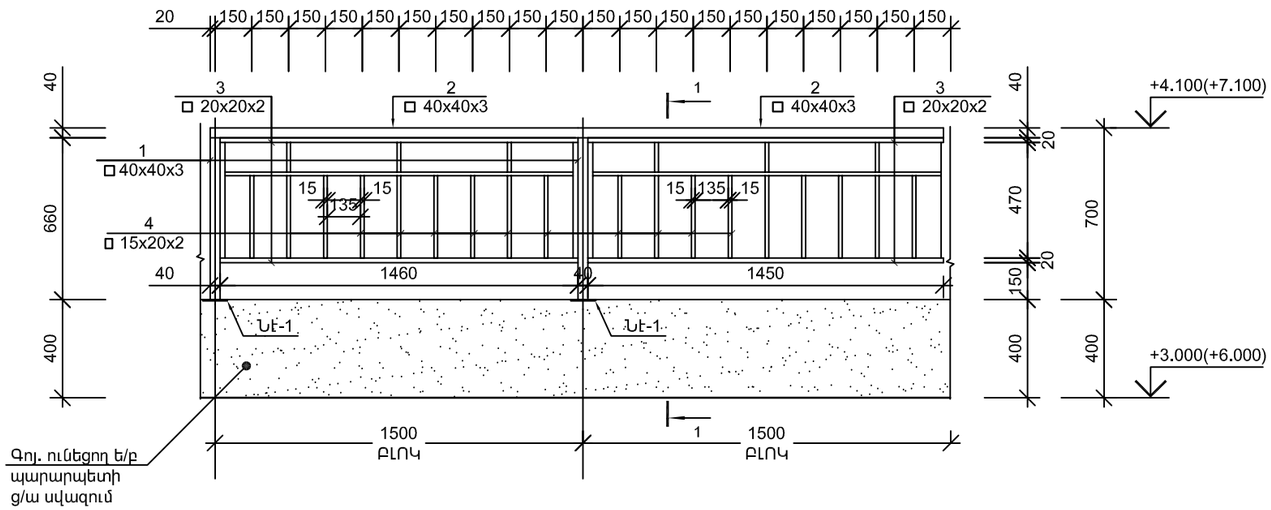


## ՊՈՂՊԱՏԻ ՄԱՍՆԱԳԻՐ ՄԵԿ ԷԼԵՄԵՆՏԻ ՀԱՄԱՐ ԲԱԶՐԻՔԻ ԲԼՈԿ

| ԴԻՐՔ N | ԱՆՎԱՆՈՒՄ | ՔԱՆ. Հատ | ՔԱՇԸ կգ | ԸՆԴԱՄ. կգ |
|---|---|---|---|---|
| | ԲԱԶՐԻՔԻ ԿԱՆԳՆԱԿ (60 հատ) | | | |
| 1 | □ 40x40x3 ГОСТ 8639-82 L=660 | 1 | 2.22 | 2.22 |
| | ԲԱԶՐԻՔԻ ԲԼՈԿ (57 հատ) | | | |
| 2 | □ 40x40x3 ГОСТ 8639-82 L=1490 | 1 | 5.01 | 5.01 |
| 3 | □ 20x20x2 ГОСТ 8639-82 L=1450 | 2 | 1.56 | 3.12 |
| 4 | □ 15x20x2 ГОСТ 8639-82 L=470 | 9 | 0.43 | 3.87 |
| | ՆԵՐԴԻՐ ԷԼԵՄԵՆՏ-1 (60 հատ) | | | |
| 5 | - 4x100x100 ГОСТ 19903-74* | 1 | 0.31 | 0.31 |
| 6 | Ø8 A500c L=100 | 2 | 0.04 | 0.08 |
| | ՄԵՏԱՂԱԿԱՆ ՏԱՐՐԵՐԻ ՆԵՐԿՈՒՄ (2 ԱՆԳԱՄ) | | | |
| 7 | Ե/Բ ՊԱՐԱՊԵՏԻ Ց/Ա ՍՎԱՂՈՒՄ | | | S=101.0 ՔՄ |
| 8 | ՆՈՒՅՆԻ ՆԵՐԿՈՒՄ՝ ԾԵՓԱՄԱԾԿՈՒՄՈՎ | | | S=101.0 ՔՄ |

## Մետաղական ճաղաշար պատուհանի և դռների համար (Ճ-1, Ճ-2, Ճ-3)

1.Պողպատյա ուղղանկյուն խողովակ 30x20x2մմ ------ 60.8գ.մ.------ G=84.6կգ
2.Պողպատյա ուղղանկյուն խողովակ 40x20x2մմ ------ 21.5գ.մ ------ G=36.5կգ
3.Մետաղաթերթ 80x50x4մմ ------ 4 հատ ------ G=0.5կգ
4.Դյուբել M12 ------ 6 հատ
5.Ծխնի ------ 8 հատ
6.Մետաղական ճաղաշարերի յուղաներկում 2 անգամ

| | | | | | |
|---|---|---|---|---|---|
| «ՀՀ ՈՍՏԻԿԱՆՈՒԹՅԱՆ ԿՐԹԱՀԱՄԱԼԻՐ»ՊՈԱԿ-Ի 9 ՀԱՐԿԱՆԻ ՄԱՍՆԱՇԵՆՔԻ 4-ՐԴ ԵՎ 5-ՐԴ ՀԱՐԿԵՐԻ □□ 6-ՐԴ, 7-ՐԴ □□□□□□□ □□□□□□□□□□□□□□□□ ԿԱՊԻՏԱԼ ՎԵՐԱՆՈՐՈԳՄԱՆ ԱՇԽԱՏԱՆՔՆԵՐ | | | | | ø □-ՊԲԱՇՁԲ-15/4 | |
| | | | ՃԱՐՏԱՐԱՊԵՏԱՇԻՆԱՐԱՐԱԿԱՆ ՄԱՍ | ՓՈՒԼ | ԹԵՐԹ | ԹԵՐԹԵՐ |
| | | | | ԱՆ | 9 | 12 |
| | | | ՄԵՏԱՂԱԿԱՆ ԲԱԶՐԻՔ | "ՀԱՋԱՐԱՇԵՆ" ՍՊԸ | | |
| ՃԱՐՏԱՐԱՊԵՏ | □.□□□□□□□□ | | | | | |

## ՈՐՄՆԱԽՈՐՇԵՐԻ ԻՐԱԿԱՆԱՑՈՒՄ
## ՄԻԶԱՆՑՔԻ ՊԱՏԵՐՈՒՄ Մ1:25

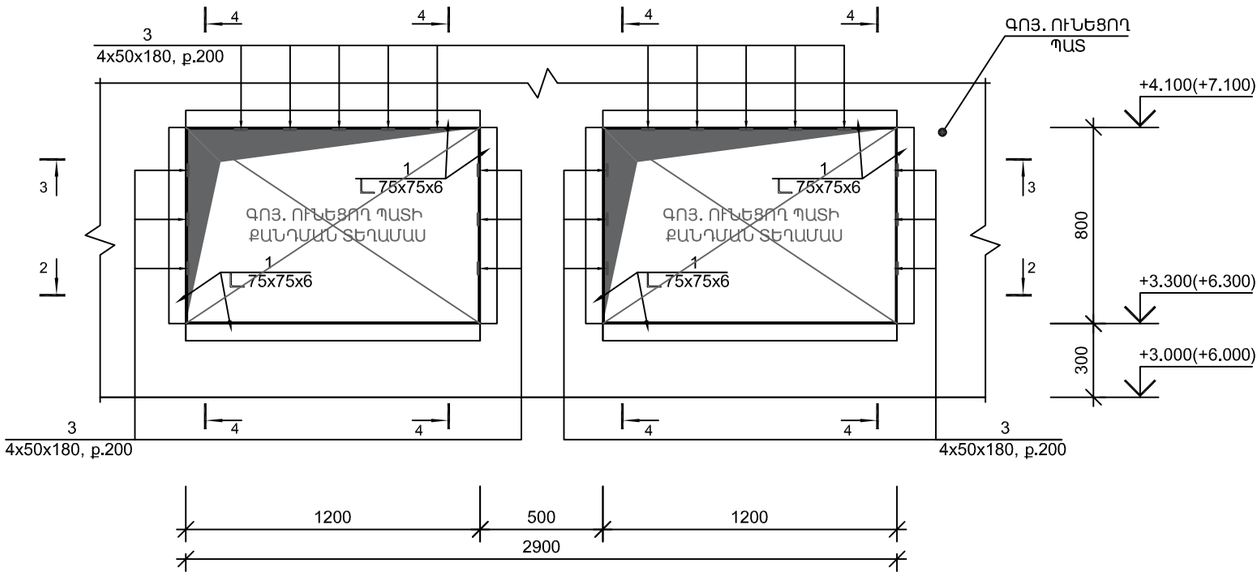


## ԿՏՐՎԱԾՔ 4 - 4 Մ1:20

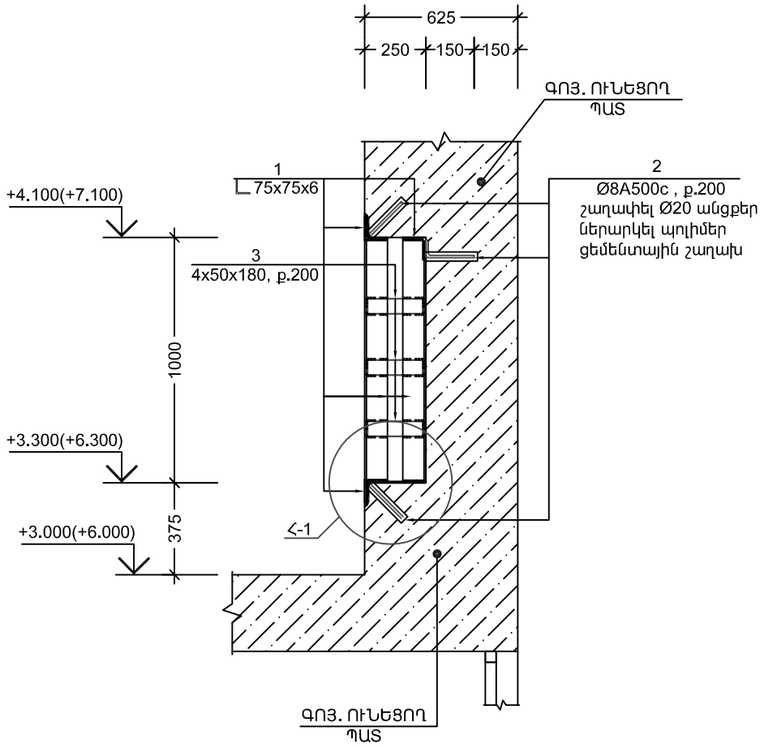


## ԿՏՐՎԱԾՔ 2 - 2 Մ1:20

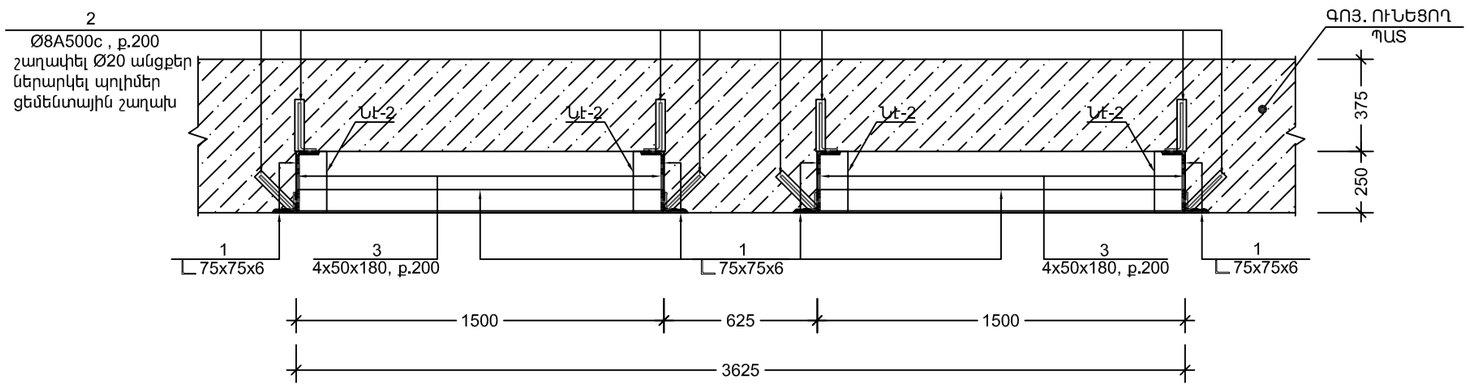


## ԿՏՐՎԱԾՔ 3 - 3 Մ1:20

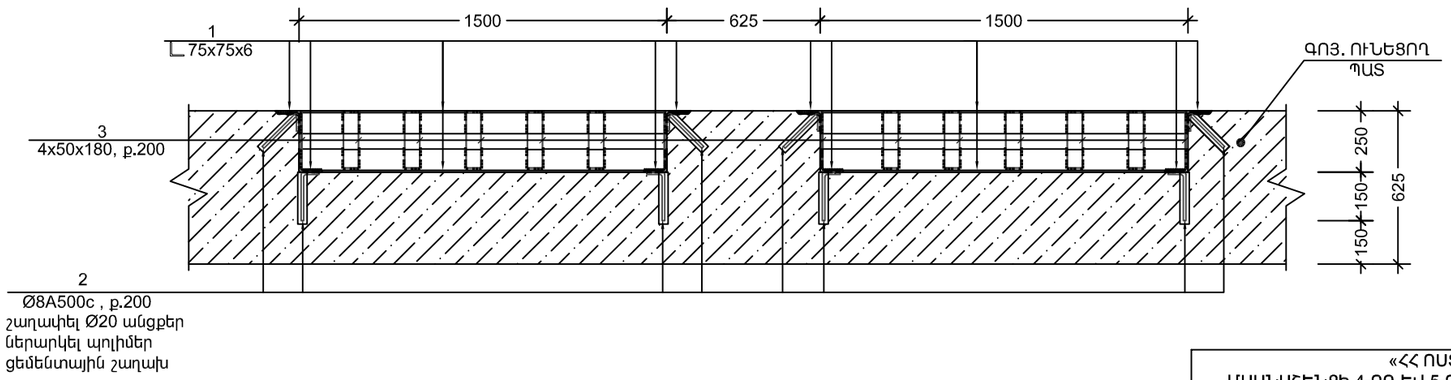


## ՆԵՐԴԻՐ ԷԼԵՄԵՆՏ-2, Նէ-2 Մ 1:5

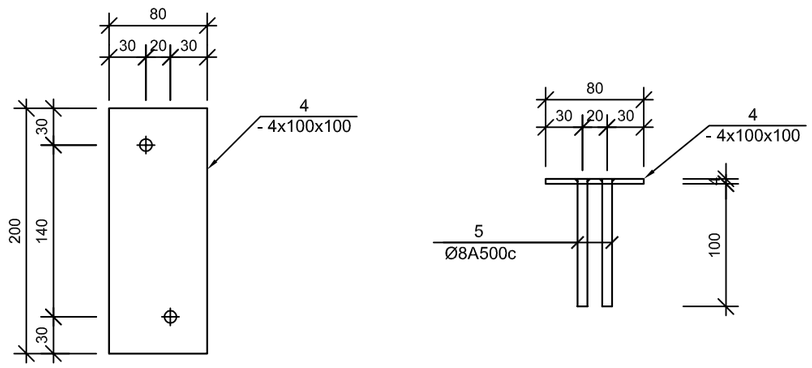


| | | | | | |
|---|---|---|---|---|---|
| «ՀՀ ՈՍՏԻԿԱՆՈՒԹՅԱՆ ԿՐԹԱՀԱՄԱԼԻՐ»ՊՈԱԿ-Ի 9 ՀԱՐԿԱՆԻ ՄԱՍՆԱՇԵՆՔԻ 4-ՐԴ ԵՎ 5-ՐԴ ՀԱՐԿԵՐԻ □□ 6-ՐԴ, 7-ՐԴ □□□□□□□ □□□□□□□□□□□□□□□ ԿԱՊԻՏԱԼ ՎԵՐԱՆՈՐՈԳՄԱՆ ԱՇԽԱՏԱՆՔՆԵՐ | | | | ø □-ՊԸԱՇՁԲ-15/4 | | |
| | | | ՃԱՐՏԱՐԱՊԵՏԱՇԻՆԱՐԱՐԱԿԱՆ ՄԱՍ | ՓՈՒԼ | ԹԵՐԹ | ԹԵՐԹԵՐ |
| | | | | ԱՆ | 10 | 12 |
| | | | ՈՐՄՆԱԽՈՐՇԵՐԻ ԻՐԱԿԱՆԱՑՈՒՄ | "ՀԱՋԱՐԱՇԵՆ" ՍՊԸ | | |
| ՃԱՐՏԱՐԱՊԵՏ | □ □□□□□□□ | | | | | |

## ՀԱՆԳՈՒՅՑ-1 Մ1:5

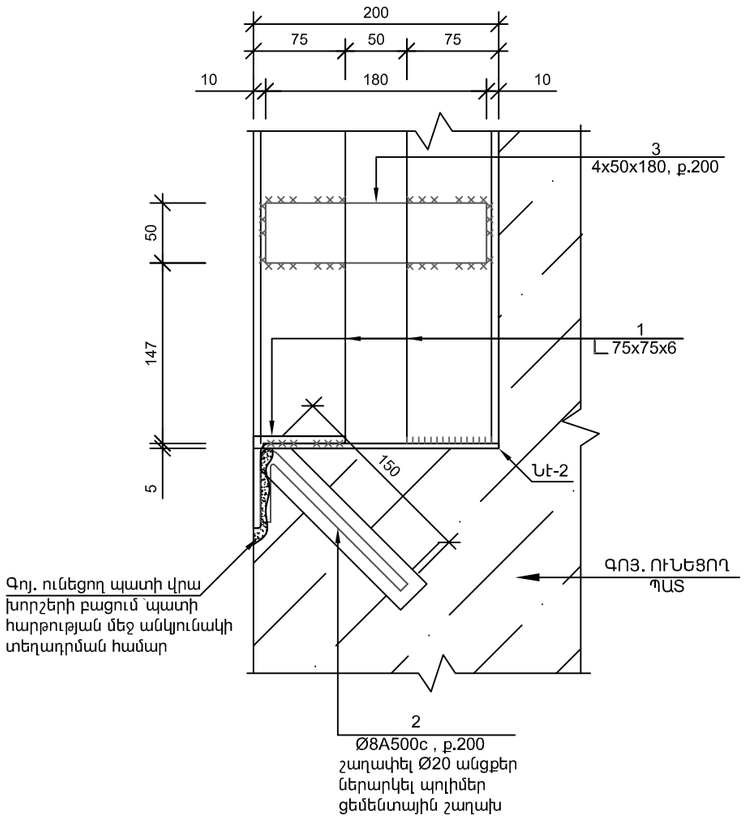


## ՊՈՂՊԱՏԻ ՄԱՍՆԱԳԻՐ
## ՄԵԿ ԷԼԵՄԵՆՏԻ ՀԱՄԱՐ
## ՈՐՄՆԱԽԱՐԻՍԽ

| ԴԻՐՔ N | ԱՆՎԱՆՈՒՄ | ՔԱՆ. Հատ | ՔԱՇԸ կգ | ԸՆԴԱՄ. կգ |
|---|---|---|---|---|
| | ՈՐՄՆԱԽԱՐԻՍԽ (8 հատ) | | | |
| 1 | ∟ 75x75x6 ГОСТ 8509-93 ΣL=7000 | 1 | 48.23 | 48.23 |
| 2 | Ø8 A500c L=250 | 36 | 0.10 | 3.60 |
| 3 | - 4x50x180 ГОСТ 19903-74* | 11 | 0.28 | 3.08 |
| | ՆԵՐԴԻՐ ԷԼԵՄԵՆՏ-1 (2 հատ) | | | |
| 4 | - 4x80x200 ГОСТ 19903-74* | 1 | 0.5 | 0.50 |
| 5 | Ø8 A500c L=100 | 2 | 0.04 | 0.08 |
| 6 | Անցքերի շաղափում Ø20, L=200 մմ | | | 306 հատ |
| 7 | Պոլիմեր ցեմենտային շաղախ | | | 0.002 մ$^3$ |
| 8 | Պատերում խորշերի բացում,անկյունակների տեղադրման համար | | | 0.34 մ$^3$ |
| 9 | Պատերի քանդում,որմնախորշերի իրականացման համար | | | 1.60 մ$^3$ |
| 10 | Որմնախորշերի մեջ g/a սվաղ մետաղական ցանցի վրա | | | S=15.0 ՔՄ |

## ՀԱՆԳՈՒՅՑ-2 Մ1:10
## ԲԱՑՎԱԾՔՆԵՐԻ ՈՒԺԵՂԱՑՈՒՄ

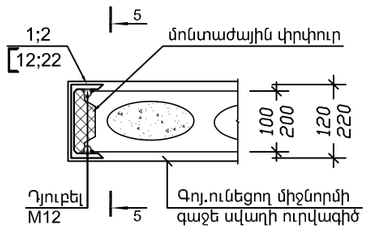


## ԿՏՐՎԱԾՔ 6 - 6 Մ1:5

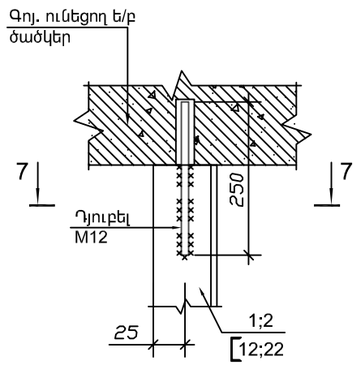


## ԿՏՐՎԱԾՔ 5 - 5 Մ1:20

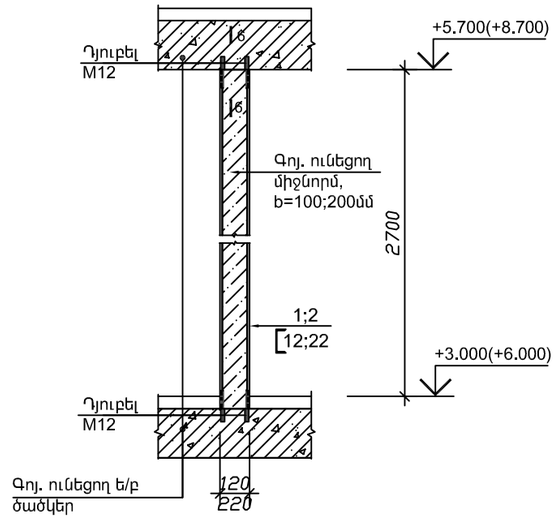


## ԿՏՐՎԱԾՔ 7-7 Մ 1 : 5

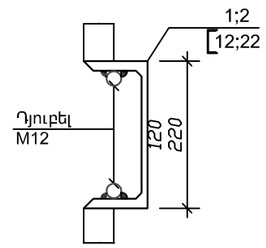


## ԾԱՆՈԹՈՒԹՅՈՒՆ

1.Սույն թերթը դիտել ՃՇ-4 և 5 թերթերի հետ համատեղ:
2.Թիվ 11 և 18 սենքերում Վ-1,Դ-2 և Դ-4 դռների (նոր իրականացվող) բացվածքների ուժեղացման համար տեղադրվող տաշտաձև հեծանները մոնտաժվում են բացվածքների ամբողջ բարձրությամբ՝ L=2100մմ:
3.Բոլոր մետաղական էլեմենտները ներկել հակակոռոզիոն ներկով:

## ԲԱՑՎԱԾՔՆԵՐԻ ՈՒԺԵՂԱՑՈՒՄ

1. [ 12----------ΣL =20.0գծ.մ----G=208.0 կգ
2. [ 22----------ΣL =5.4գծ.մ----G=113.4 կգ
3. Դյուբել M12----------45հատ

| | | | | | |
|---|---|---|---|---|---|
| «ՀՀ ՈՍՏԻԿԱՆՈՒԹՅԱՆ ԿՐԹԱՀԱՄԱԼԻՐ»ՊՈԱԿ-Ի 9 ՀԱՐԿԱՆԻ ՄԱՍՆԱՇԵՆՔԻ 4-ՐԴ ԵՎ 5-ՐԴ ՀԱՐԿԵՐԻ □□ 6-ՐԴ, 7-ՐԴ □□□□□□□ □□□□□□□□□□□□□□□□ ԿԱՊԻՏԱԼ ՎԵՐԱՆՈՐՈԳՄԱՆ ԱՇԽԱՏԱՆՔՆԵՐ | | | | Ø□-ՊԸԱՇՁԲ-15/4 | | |
| | | | ճարտարապետական մաս | ՓՈՒԼ | ԹԵՐԹ | ԹԵՐԹԵՐ |
| | | | | ԱՆ | 11 | 12 |
| | | | ՀԱՆԳՈՒՅՑՆԵՐ, ՄԱՍՆԱԳԻՐ | "ՀԱԶԱՐԱՇԵՆ" ՍՊԸ | | |
| ճարտարապետ | □.□□□□□□□□ | | | | | |

## ՄԻՋՆՈՐՄԻ ԱՄՐԱՆԱՎՈՐՄԱՆ ԵՎ ԱՄՐԱՑՄԱՆ ՍԽԵՄԱ Մ1:50
(b=10սմ)

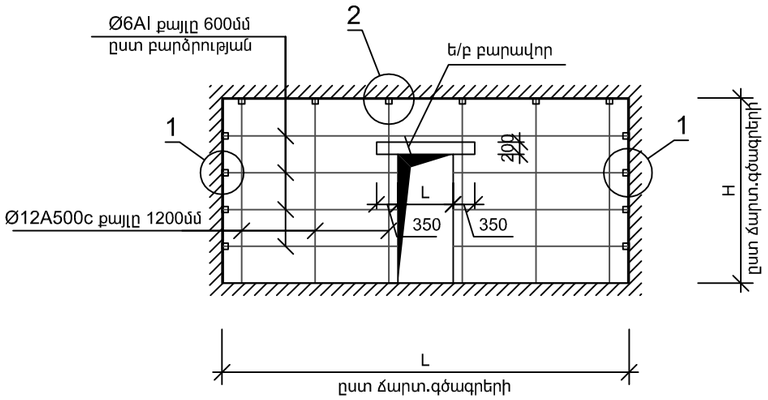


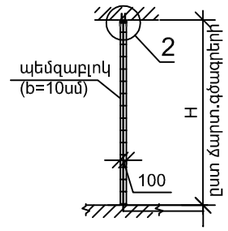


Միջնորմների ամրանավորման սխեմա (b=10սմ)

## ՀԱՆԳՈՒՅՑ - 1

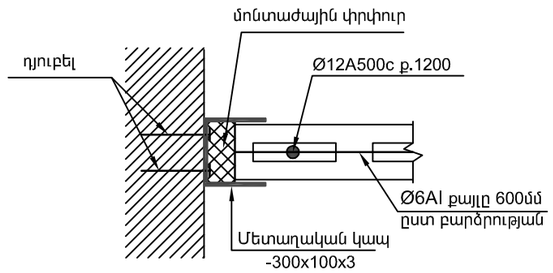


## ՀԱՆԳՈՒՅՑ - 2

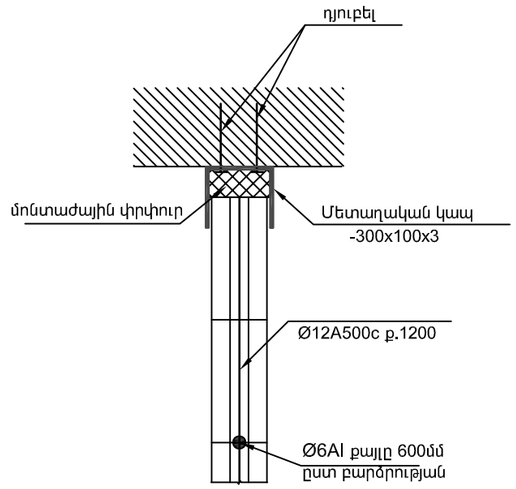


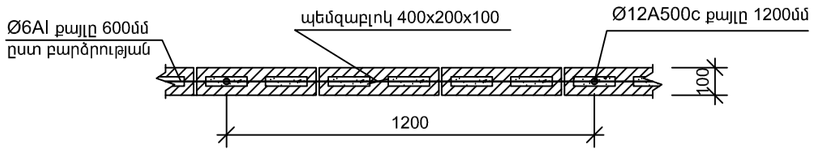


Բարավորների իրականացում
միջնորմներում (b=10սմ)

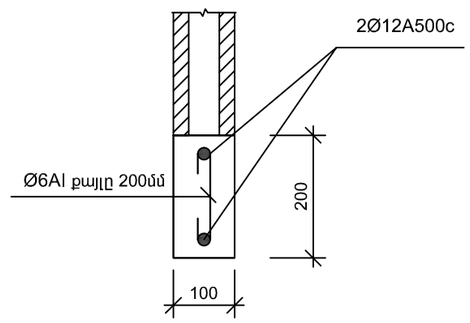


### Ծավալների ամփոփագիր
b=10սմ միջնորմների իրականացման համար

*ա. միջնորմների իրականացում (b=10սմ)*

- Ամրան Ø12A500c ---------- ΣL =97.6գծ.մ---G=87կգ
- Ամրան Ø6AcI ----------ΣL =213.5գծ.մ---G=47.6կգ
- Մետաղակն կապ d=3մմ------ n=274հատ ------G=194.5կգ
- Պեմզաբլոկի անցքերի լցում
  B7.5 դասի թեթև բետոնով ---------- V=0.3մ³
- Դյուբել մետաղական կապերի
  ամրացման համար Ø4 L=60մմ ----------n=550հատ

*բ. ե/բ բարավորների իրականացում*

- Ամրան Ø12A500c ----------ΣL =73.0գծ.մ---G=65կգ
- Ամրան Ø6AcI ----------ΣL =100.8 գծ.մ---G=22.3կգ
- Բետոն B12.5դասի ----------V=1.52 մ³
- Պեմզաբլոկ 400x200x100 ---------- S=110մ²

### ՄԵՏԱՂԱԿԱՆ ԿԱՊ
քաշը G=0.71կգ

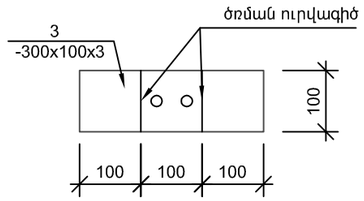


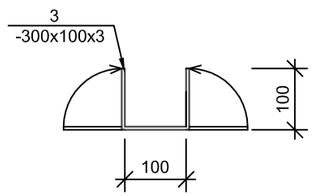


1.Միջնորմները ամրացնել սյուներին և ծածկերին մետաղական կապերի միջոցով,որոնք տեղադրվում են միջնորմների երեք կողմերում 600մմ քայլով:Միջնորմների կարճ տեղամասերում տեղադրել ոչ պակաս երկու մետաղական կապ:
2.Միջնորմների շարման պրոցեսում պեմզաբլոկի անցքերը լցնել B7.5 դասի թեթև բետոնով:
3.Միջնորմների և բացվածքների բոլոր չափերը տես ճարտարապետական գծագրերում:

| | | | | | | |
|---|---|---|---|---|---|---|
| «ՀՀ ՈՍՏԻԿԱՆՈՒԹՅԱՆ ԿՐԹԱՀԱՄԱԼԻՐ»ՊՈԱԿ-Ի 9 ՀԱՐԿԱՆԻ ՄԱՍՆԱՇԵՆՔԻ 4-ՐԴ ԵՎ 5-ՐԴ ՀԱՐԿԵՐԻ ԵՎ 6-ՐԴ, 7-ՐԴ ՀԱՐԿԵՐԻ ՍԱՆՀԱՆԳՈՒՅՑՆԵՐԻ ԿԱՊԻՏԱԼ ՎԵՐԱՆՈՐՈԳՄԱՆ ԱՇԽԱՏԱՆՔՆԵՐ | | | | ՔՆ-ՊԸԱՇՁԲ-15/4 | | |
| | | | ՃԱՐՏԱՐԱՊԵՏԱՇԻՆԱՐԱՐԱԿԱՆ ՄԱՍ | ՓՈՒԼ | ԹԵՐԹ | ԹԵՐԹԵՐ |
| | | | | ԱՆ | 12 | 12 |
| ՃԱՐՏԱՐԱՊԵՏ | Ք.ՉԱԼԻՆՅԱՆ | | ՄԻՋՆՈՐՄԻ ԱՄՐԱՆԱՎՈՐՄԱՆ ԵՎ ԱՄՐԱՑՄԱՆ ՍԽԵՄԱ *(b=10սմ)* | "ՀԱՋԱՐԱՇԵՆ" ՍՊԸ | | |

# ՇԻՆ ՄՈՆՏԱԺԱՅԻՆ ԱՇԽԱՏԱՆՔՆԵՐԻ ԿԱՏԱՐՄԱՆ ԺԱՄԱՆԱԿԱՑՈՒՅՑԸ ԸՍՏ ԱՇԽԱՏԱՆՔՆԵՐԻ ԵՎ ՏԵԽՆՈԼՈԳԻԱԿԱՆ ՀԱՋՈՐԴԱԿԱՆՈՒԹՅԱՆ

| N | ԱՇԽԱՏԱՆՔՆԵՐԻ ԱՆՎԱՆՈՒՄ | ԱՇԽԱՏԱՆՔՆԵՐԻ ՏԵՎՈՂՈՒԹՅՈՒՆԸ ՕՐԵՐՈՎ / ԸՆԴԱՄԵՆԸ 120 ՕՐ/ |
|---|---|---|
| | | 2 2 2